CASTORAMA 686565

POS	DESIGNATION	REFERENCE	QTE
1	CORDON D' ALIMENTATION	CBP2W	1
2	CLAPET ANTI-RETOUR	V120	2
3	BUSE DE SORTIE	AO120	1
4	CARROSSERIE	CA68A1	1
5	CARTER DE VENTILATION	MH68A1	1
6	CAPOT DE CARTER	BCC68A1	1
7	TURBINE DE VENTILATION	MCWIM	1
8	MOTEUR DE VENTILATION	YJF6822CW	1
9	CAPOT DE MOTEUR	MCCW	1
10	BOITIER DE CLAVIER	SB68A1	1
11	CLAVIER DE COMMANDE	AYD016	1
12	FIXATION DE LAMPE	LBGU	2
13	DOUILLE DE LAMPE	LHGU	2
14	PANNEAU INFERIEUR	PL68A1W	1
15	FILTRE ALUMINIUM	AF68A1	1
16	LAMPE HALOGENE	KL09	2
17	KIT VISSERIE	SS68A1	1

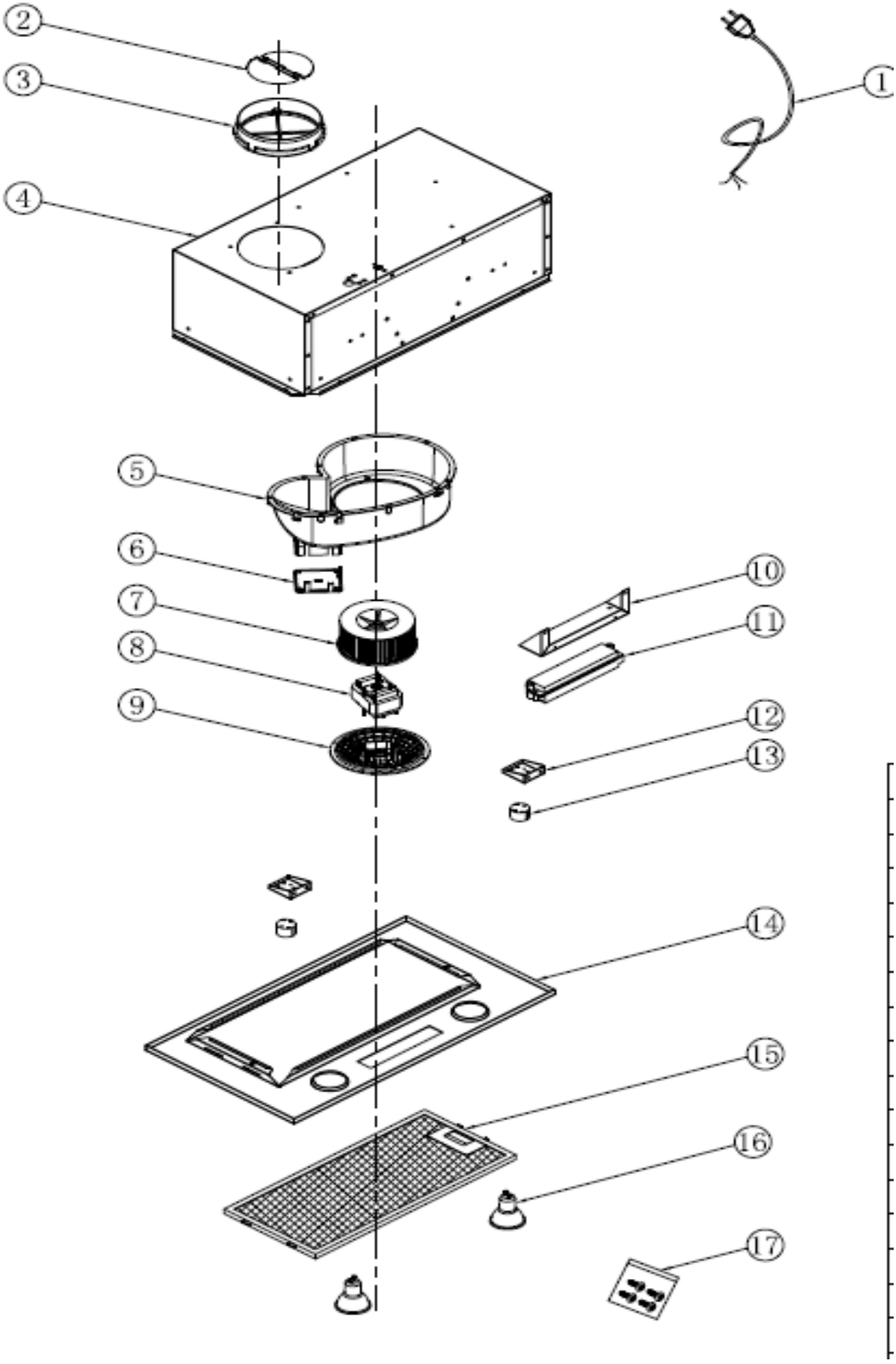
1
2
3
4
5
6
7
8
9
10
11
12
13
14
15
16
17