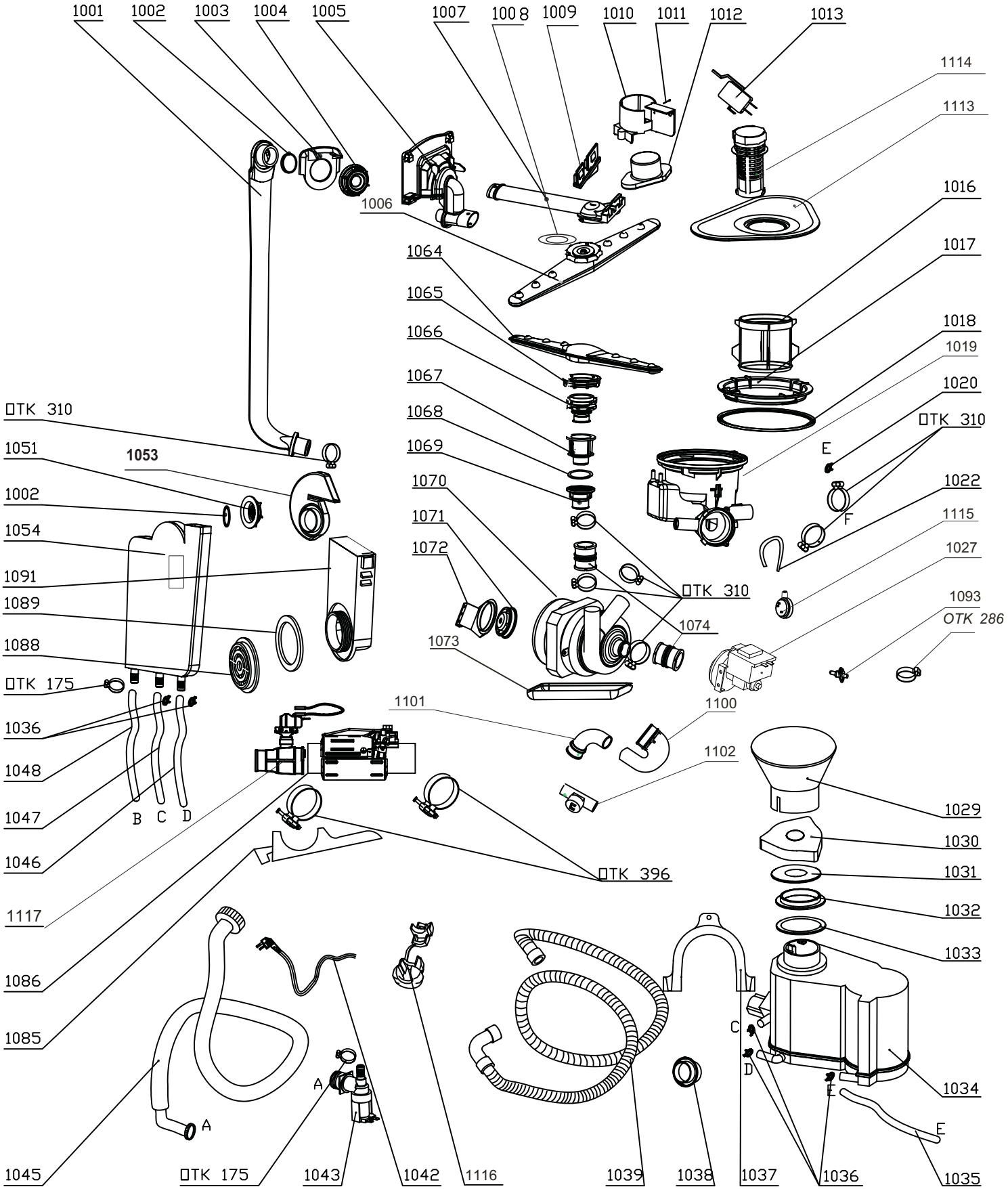
1001
1002
1003
1004
1005
1007
1008
1009
1010
1011
1012
1013
1114
1113
1006
1016
1017
1064
1065
1066
1018
1019
1067
1020
1068
TK 310
1069
TK 310
1051
1053
E
1070
1022
1002
F
1071
1115
1054
1072
1027
1091
TK 310
1093
1089
OTK 286
1074
1088
1073
TK 175
1101
1100
1036
1102
1048
1029
1047
B
C
D
1030
1046
TK 396
1031
1117
1032
1033
1086
C
1085
D
1034
A
E
A
E
1045
TK 175
1043
1042
1116
1039
1038
1037
1036
1035

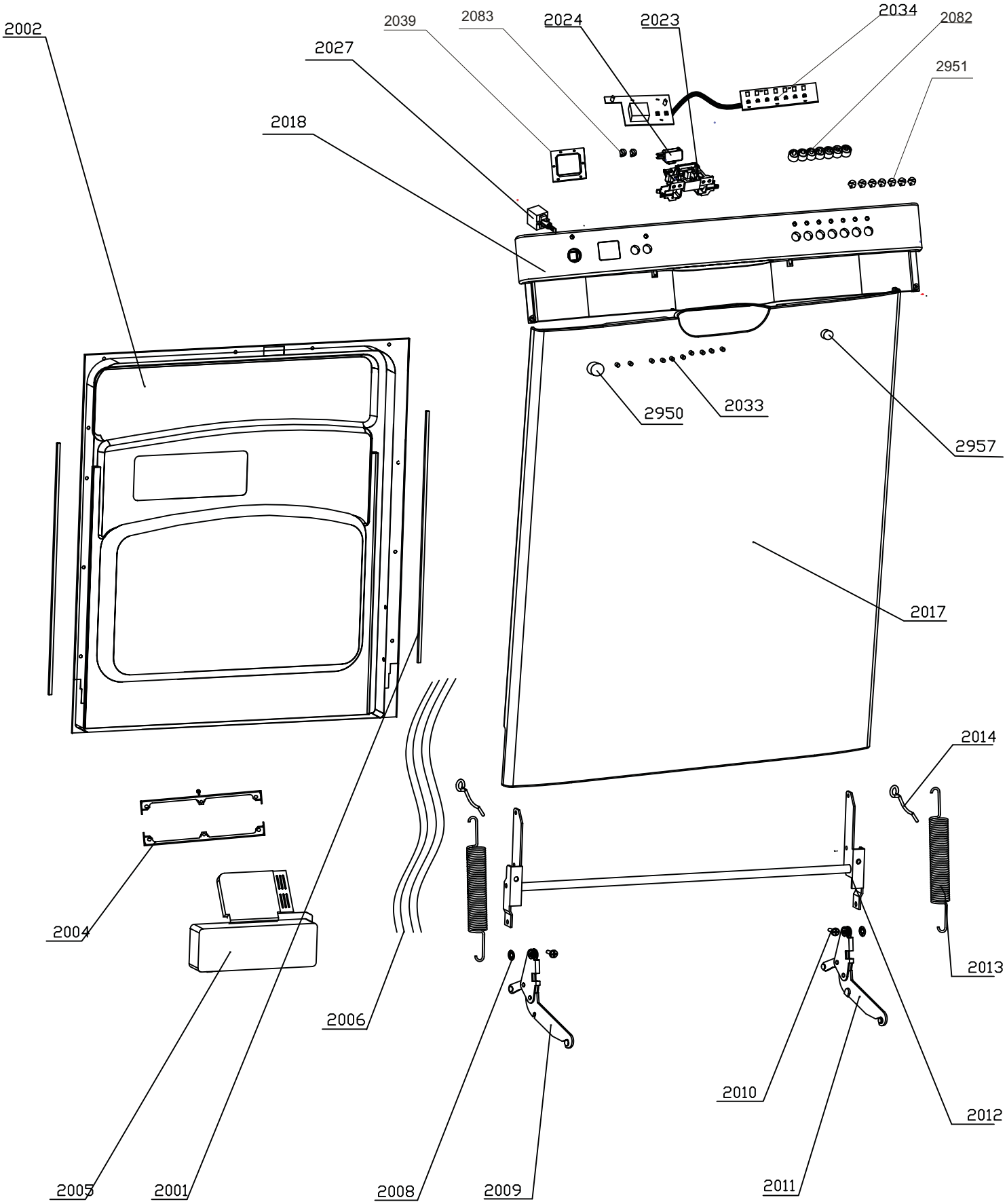
2002
2039
2083
2024
2023
2034
2082
2027
2951
2018
2950
2033
2957
2017
2014
2004
2013
2006
2010
2012
2005
2001
2008
2009
2011

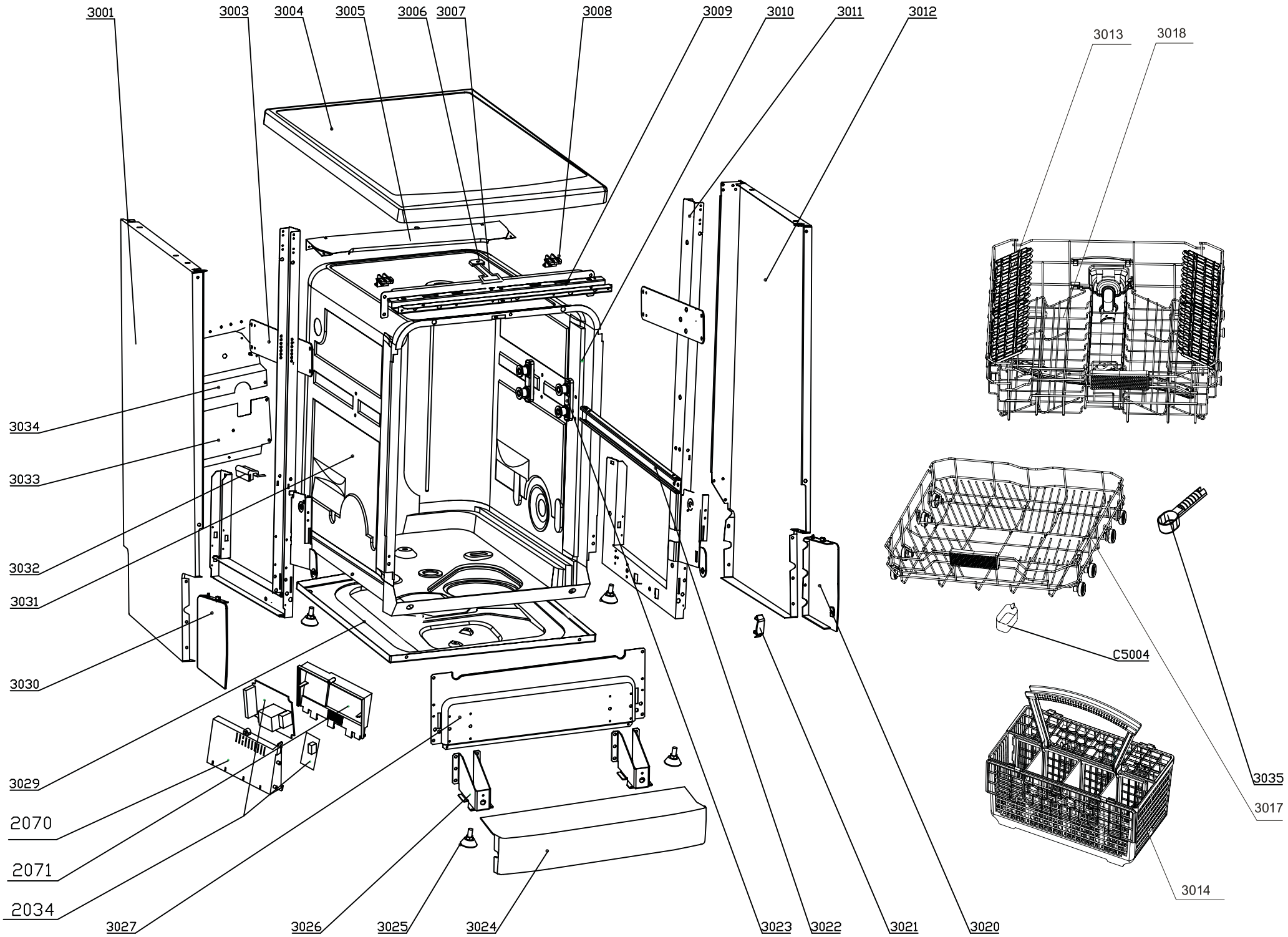
3001
3003
3004
3005
3006
3007
3008
3009
3010
3011
3012
3013
3018
3034
3033
3032
3031
3030
3029
2070
2071
2034
3027
3026
3025
3024
3023
3022
3021
3020
C5004
3035
3017
3014