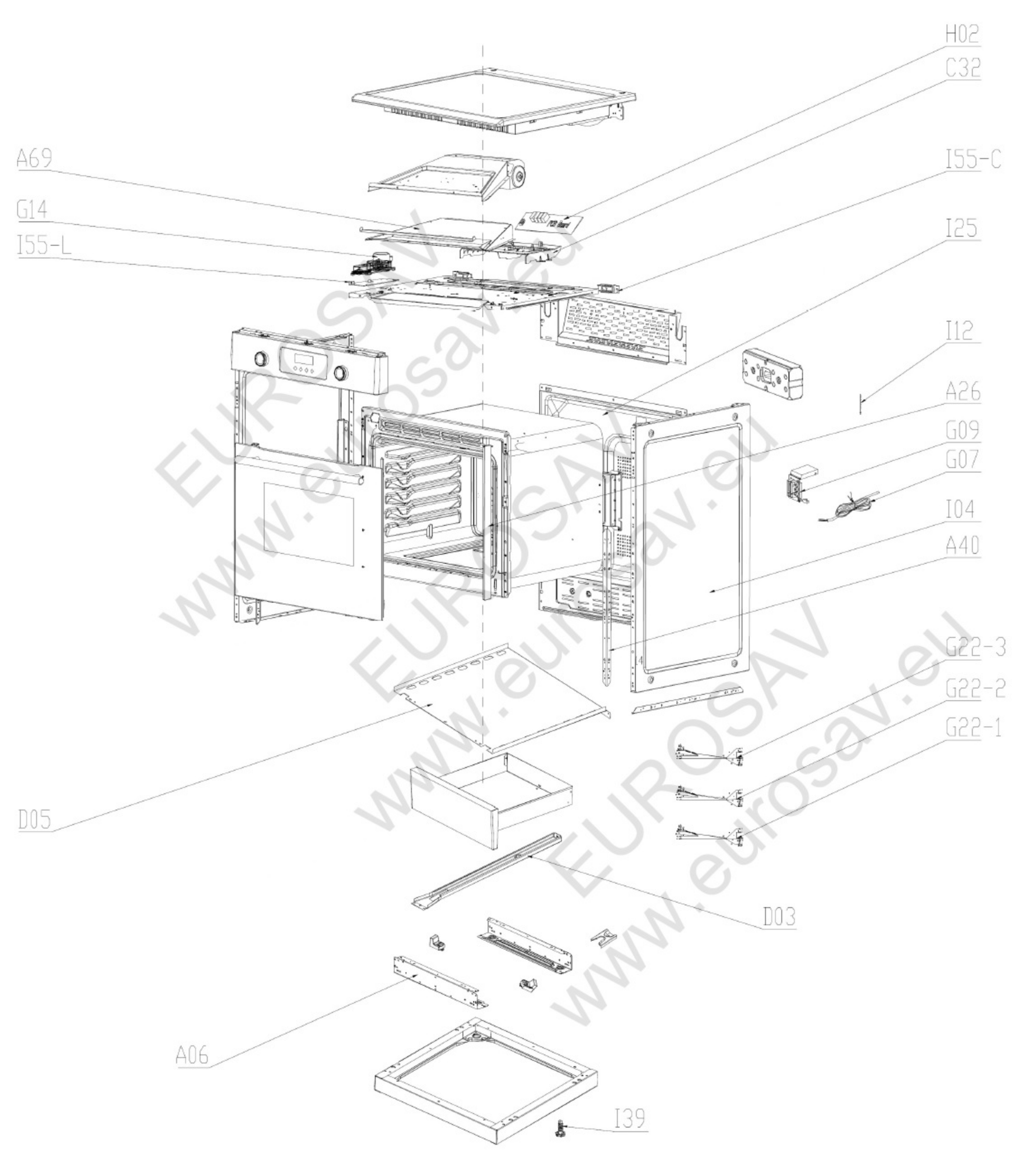

EUROSAV
www.eurosav.eu

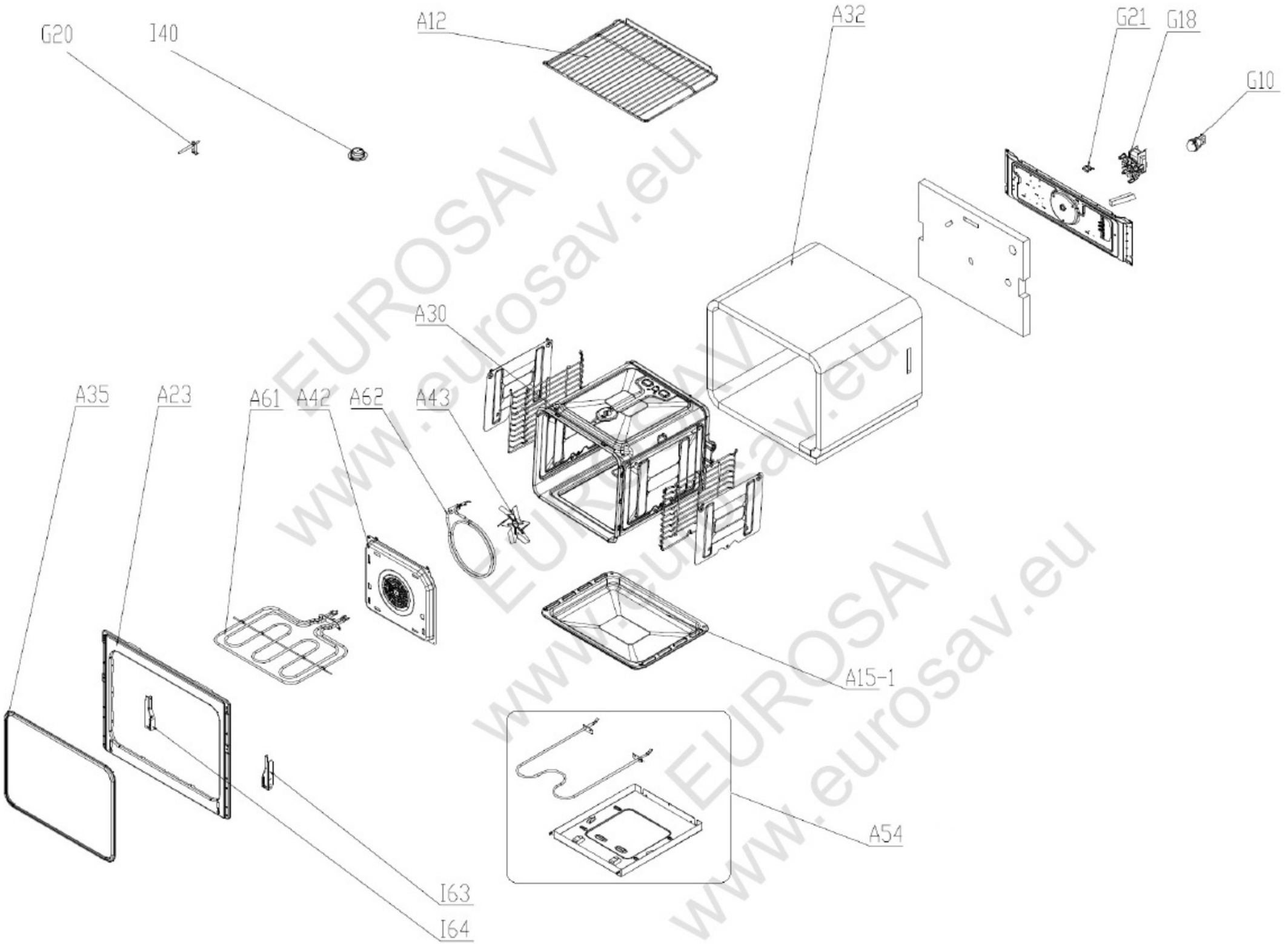

EUROSAV
www.eurosav.eu

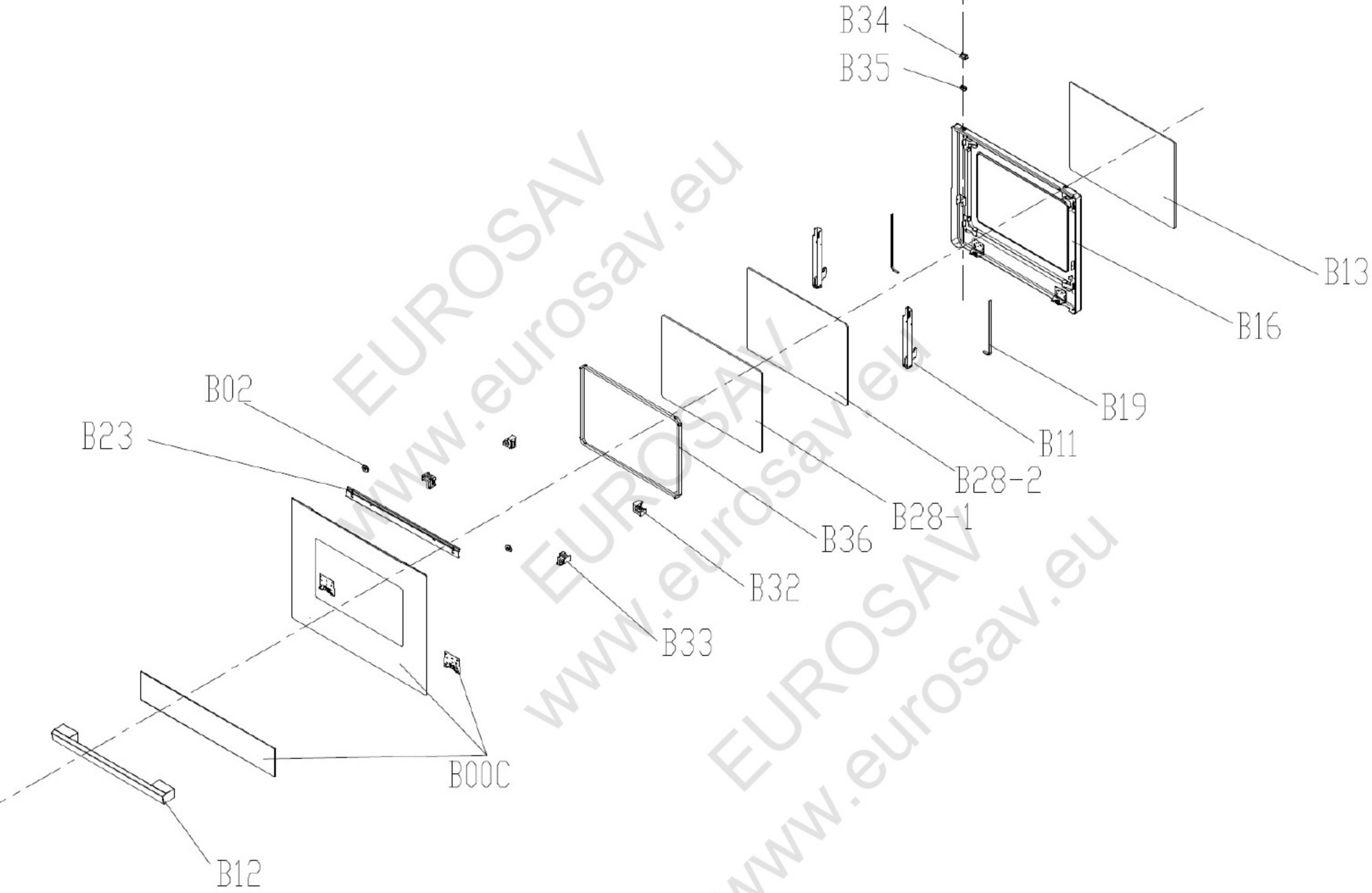

EUROSAV
www.eurosav.eu

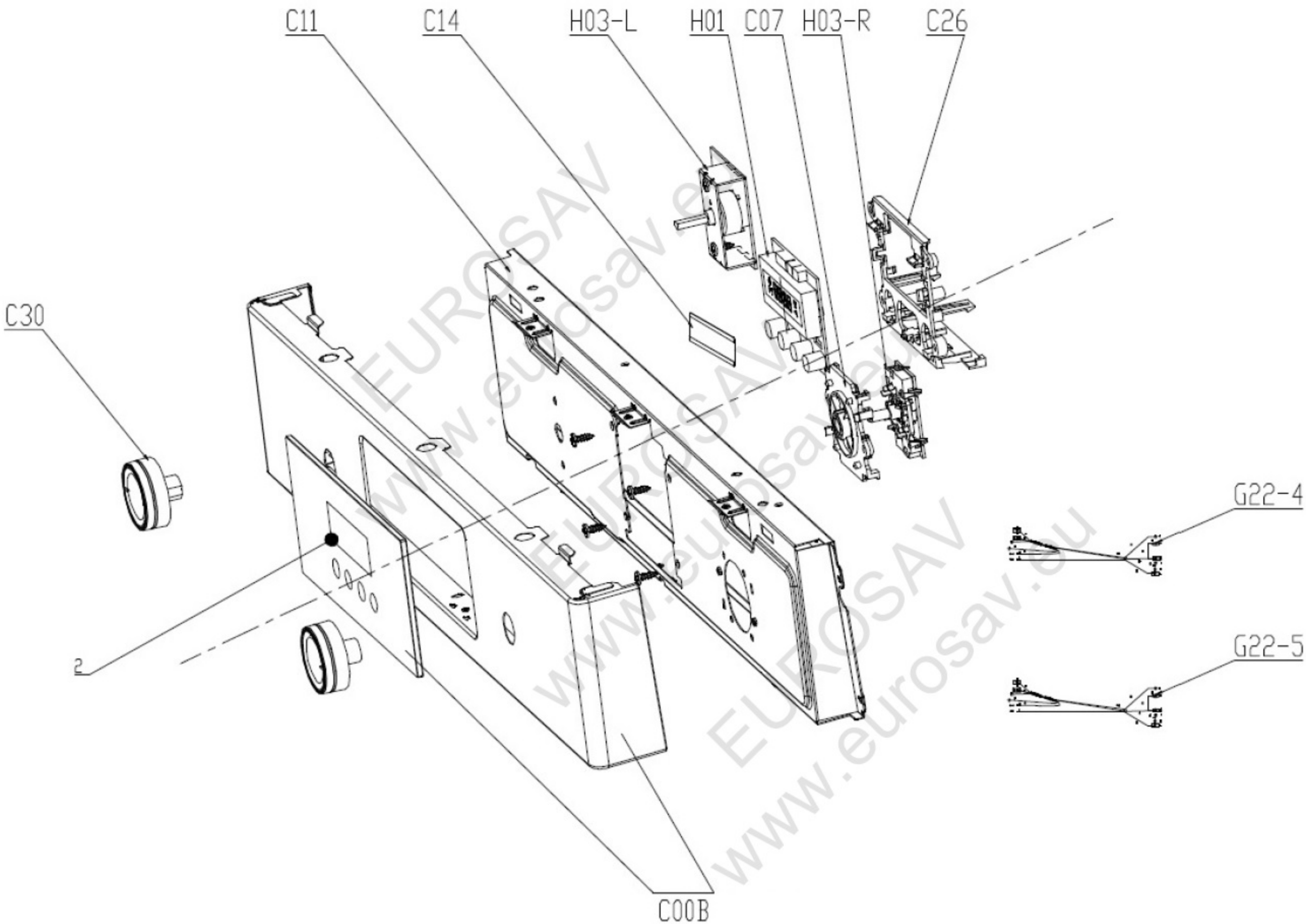

EUROSAV
www.eurosav.eu

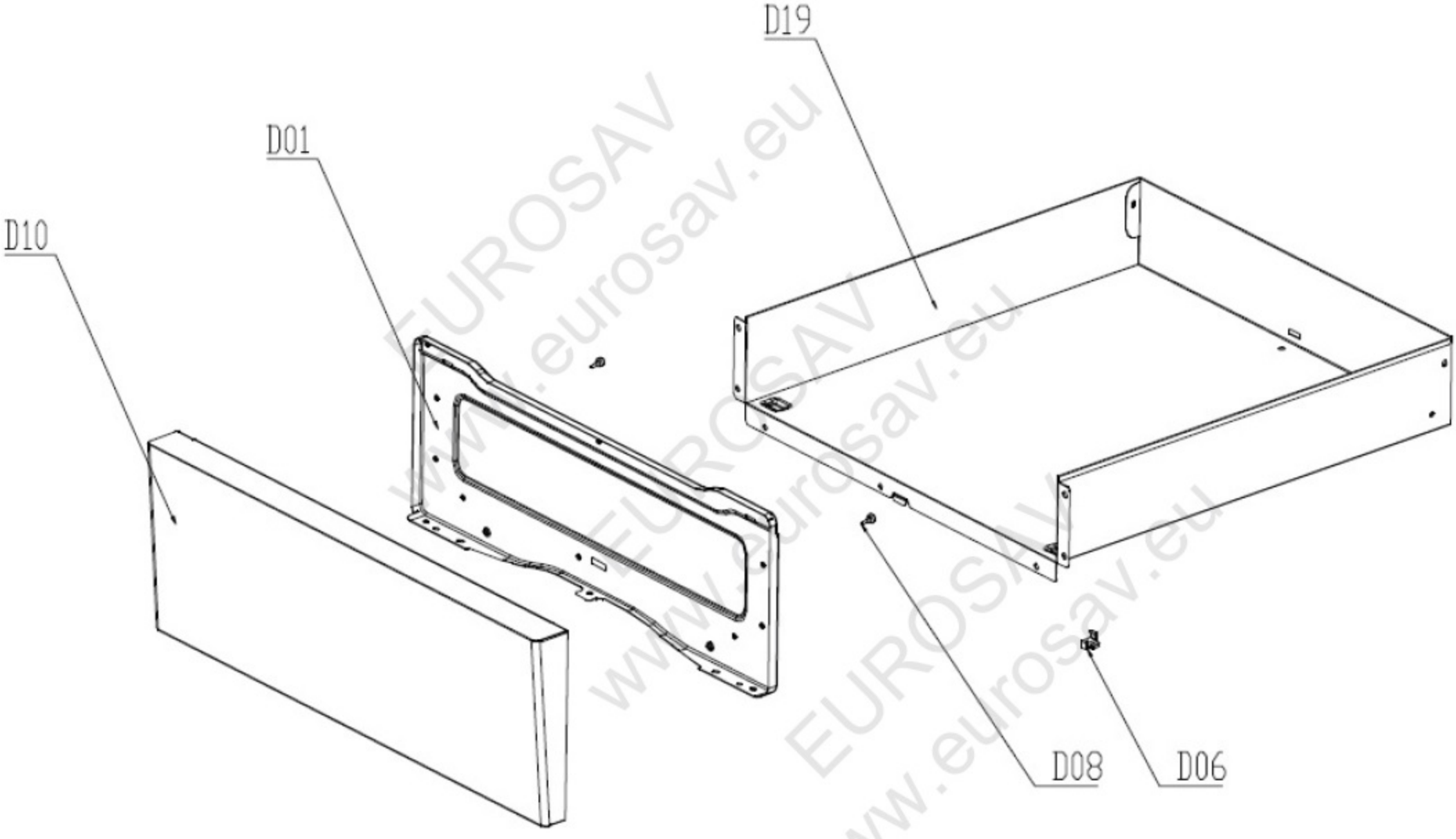

EUROSAV
www.eurosav.eu

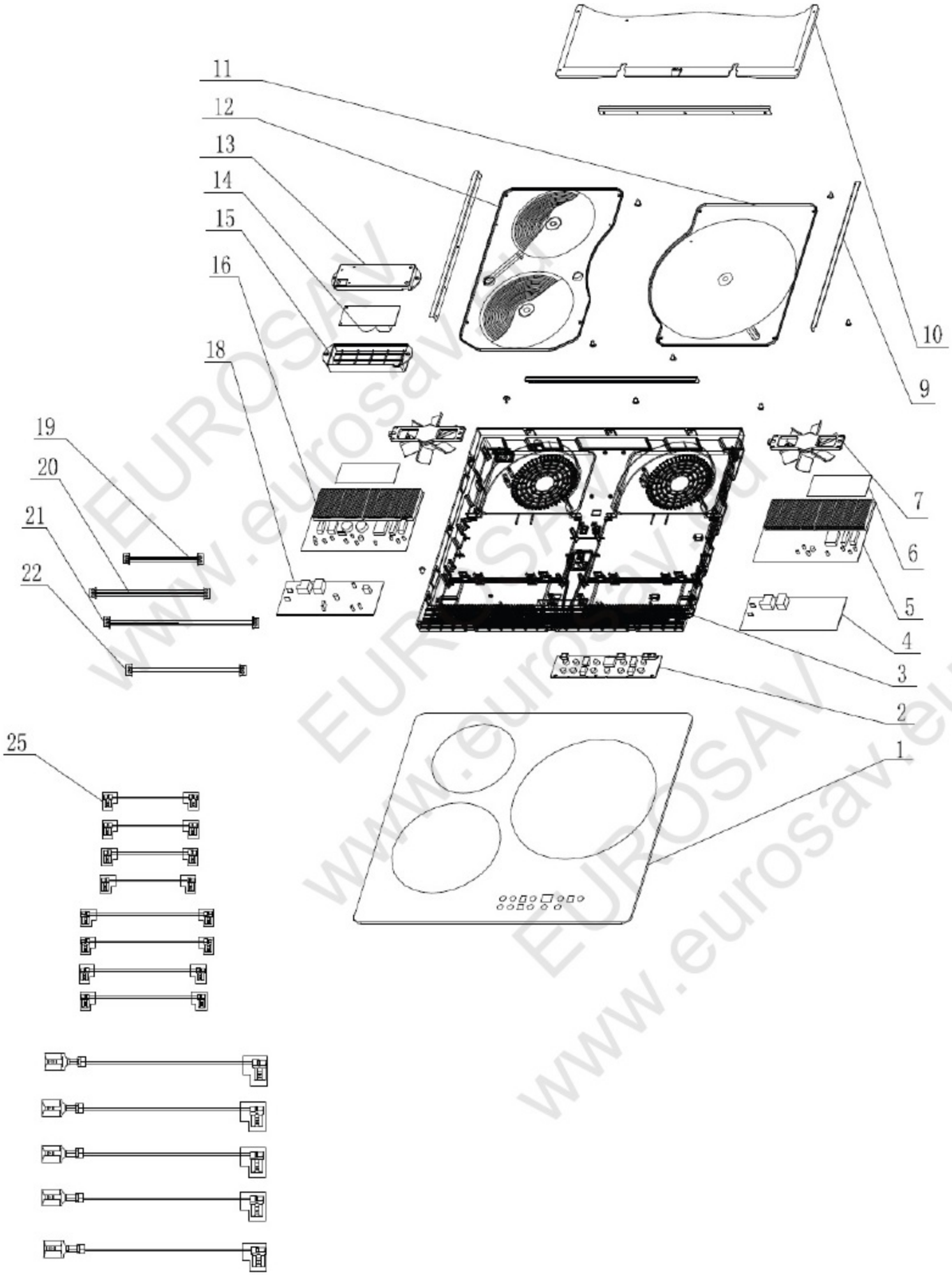


EUROSAV
www.eurosav.eu