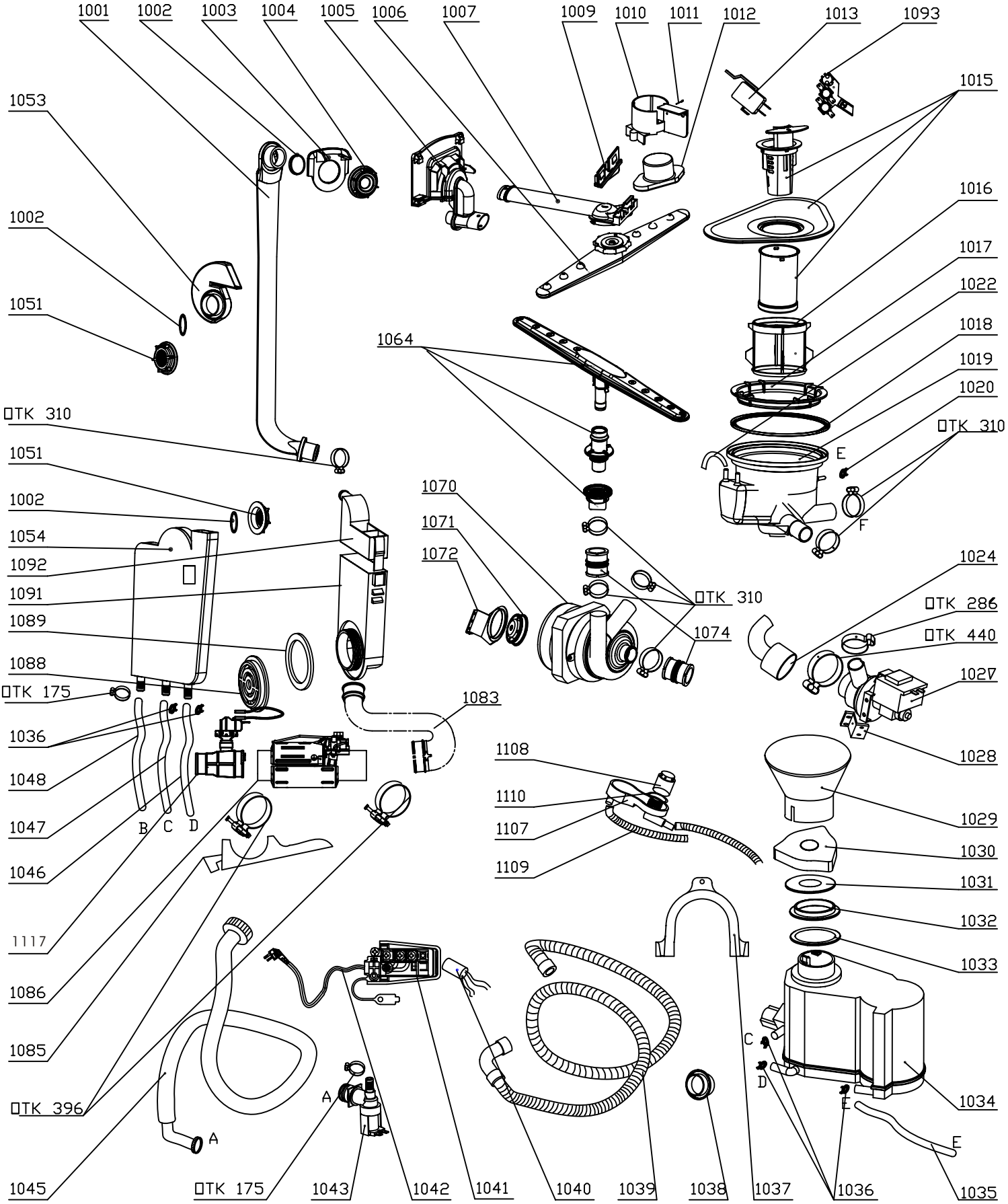
1001
1002
1003
1004
1005
1006
1007
1009
1010
1011
1012
1013
1093
1015
1016
1017
1022
1018
1019
1020
TK 310
E
F
1053
1002
1051
1064
TK 310
1051
1002
1054
1092
1091
1089
1088
TK 175
1036
1048
1047
1046
1117
1086
1085
TK 396
1045
B
C
D
1070
1071
1072
TK 310
1074
1083
1024
TK 286
TK 440
1027
1028
1108
1110
1107
1109
1029
1030
1031
1032
1033
1034
1035
1036
1037
1038
1039
1040
1041
1042
1043
TK 175
A
C
D
E

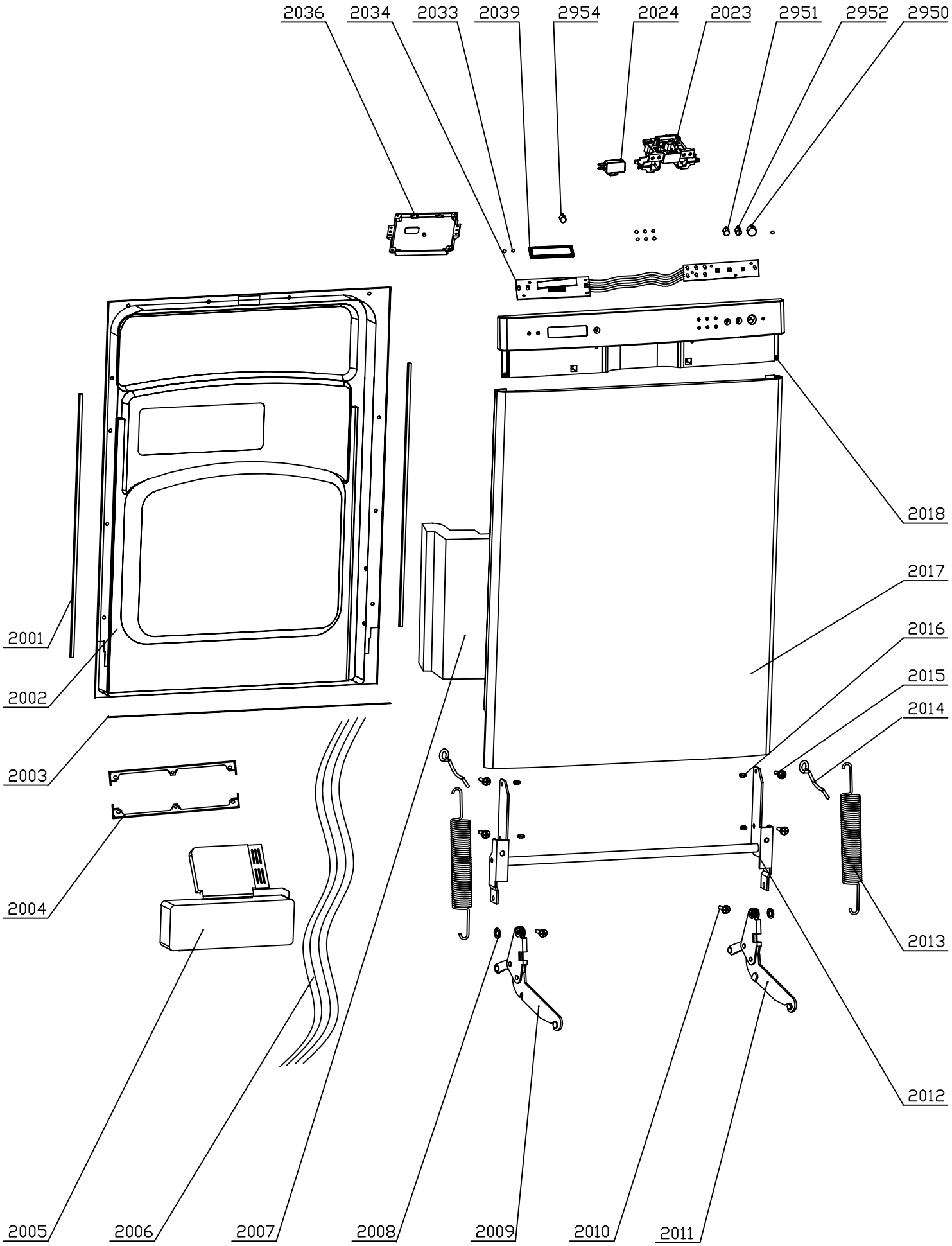
2036
2034
2033
2039
2954
2024
2023
2951
2952
2950
2018
2017
2016
2015
2014
2001
2002
2003
2004
2013
2012
2005
2006
2007
2008
2009
2010
2011

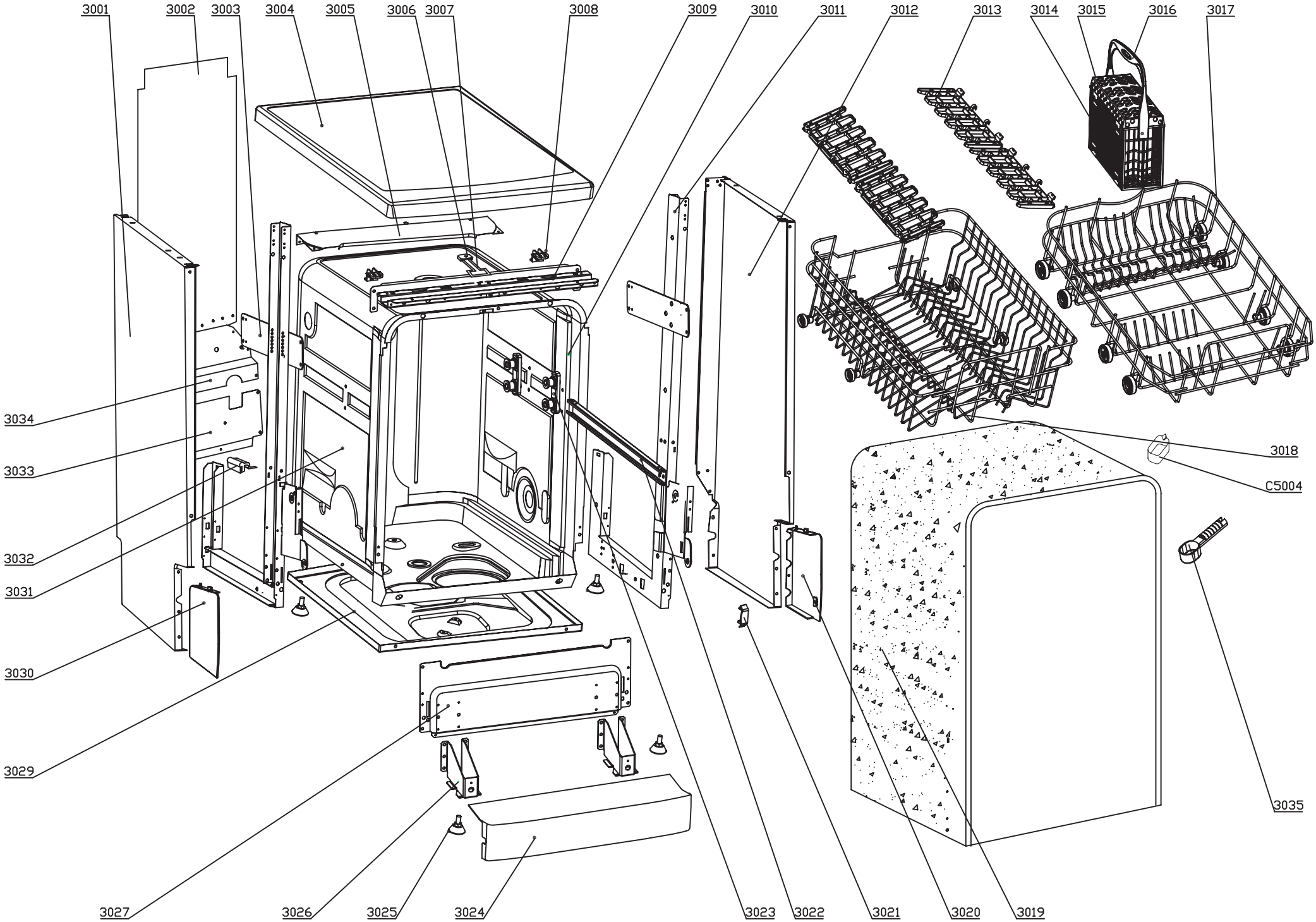
3001
3002
3003
3004
3005
3006
3007
3008
3009
3010
3011
3012
3013
3014
3015
3016
3017
3018
C5004
3019
3020
3021
3022
3023
3024
3025
3026
3027
3029
3030
3031
3032
3033
3034
3035