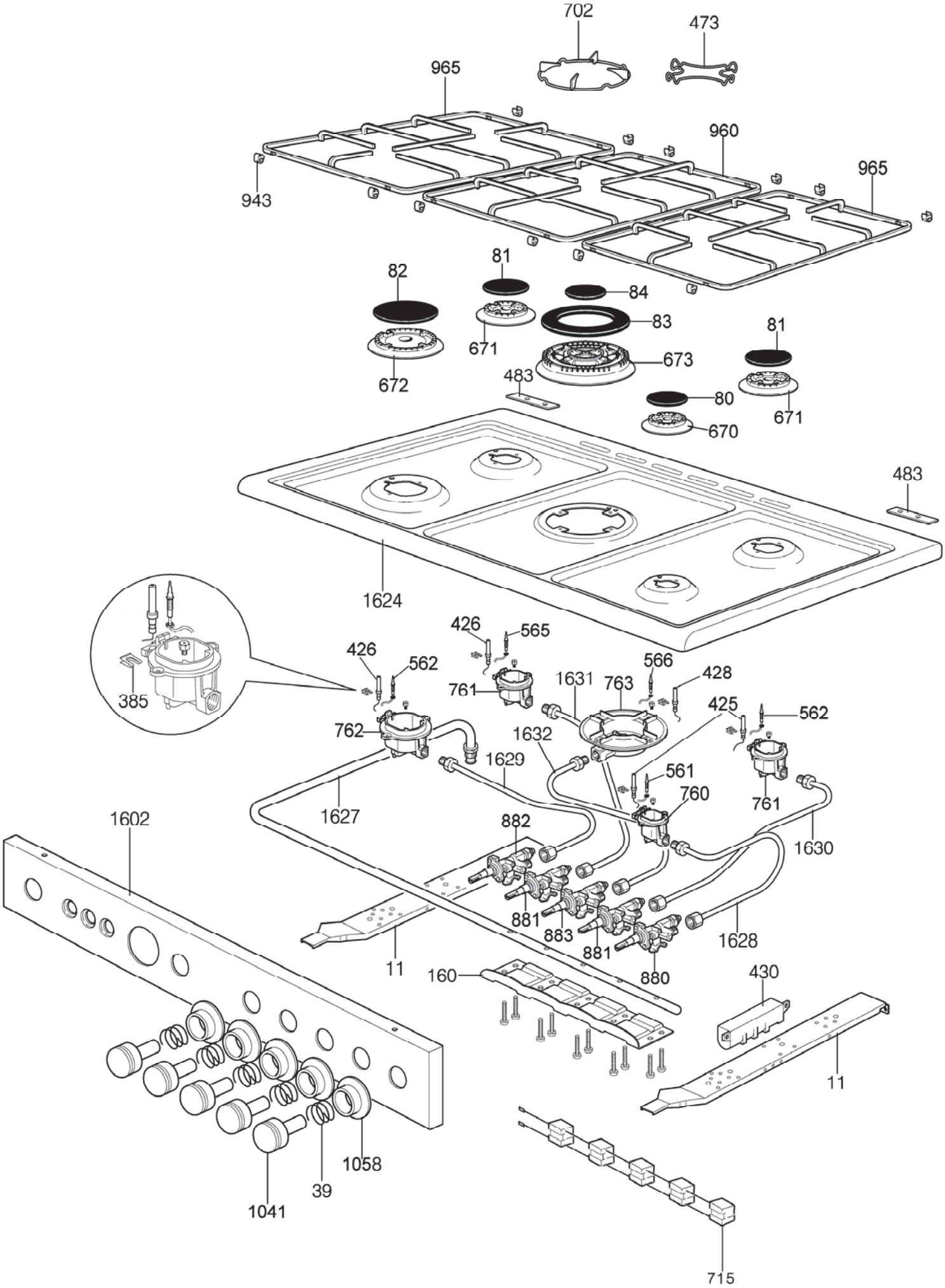
702
473
965
960
965
943
81
82
84
83
671
81
673
672
483
80
671
670
483
1624
426
565
426
562
566
428
761
1631
763
385
425
562
762
1632
1629
561
760
761
1627
1630
1602
882
881
883
881
1628
11
880
160
430
11
1058
39
1041
715

Cod. 800478

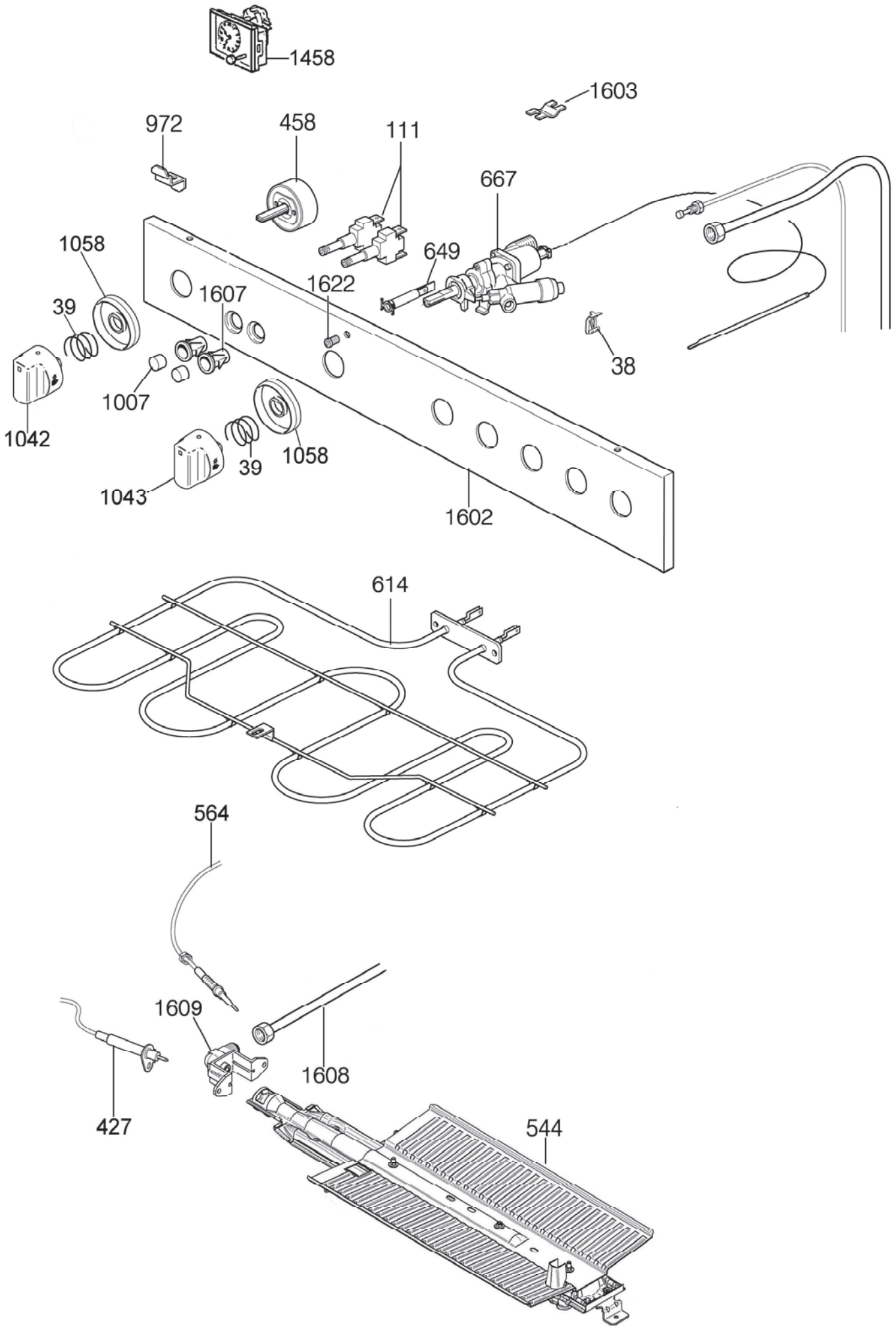
1458
1603
972
458
111
667
1058
649
1622
39
1607
38
1007
1042
1058
39
1043
1602
614
564
1609
1608
427
544

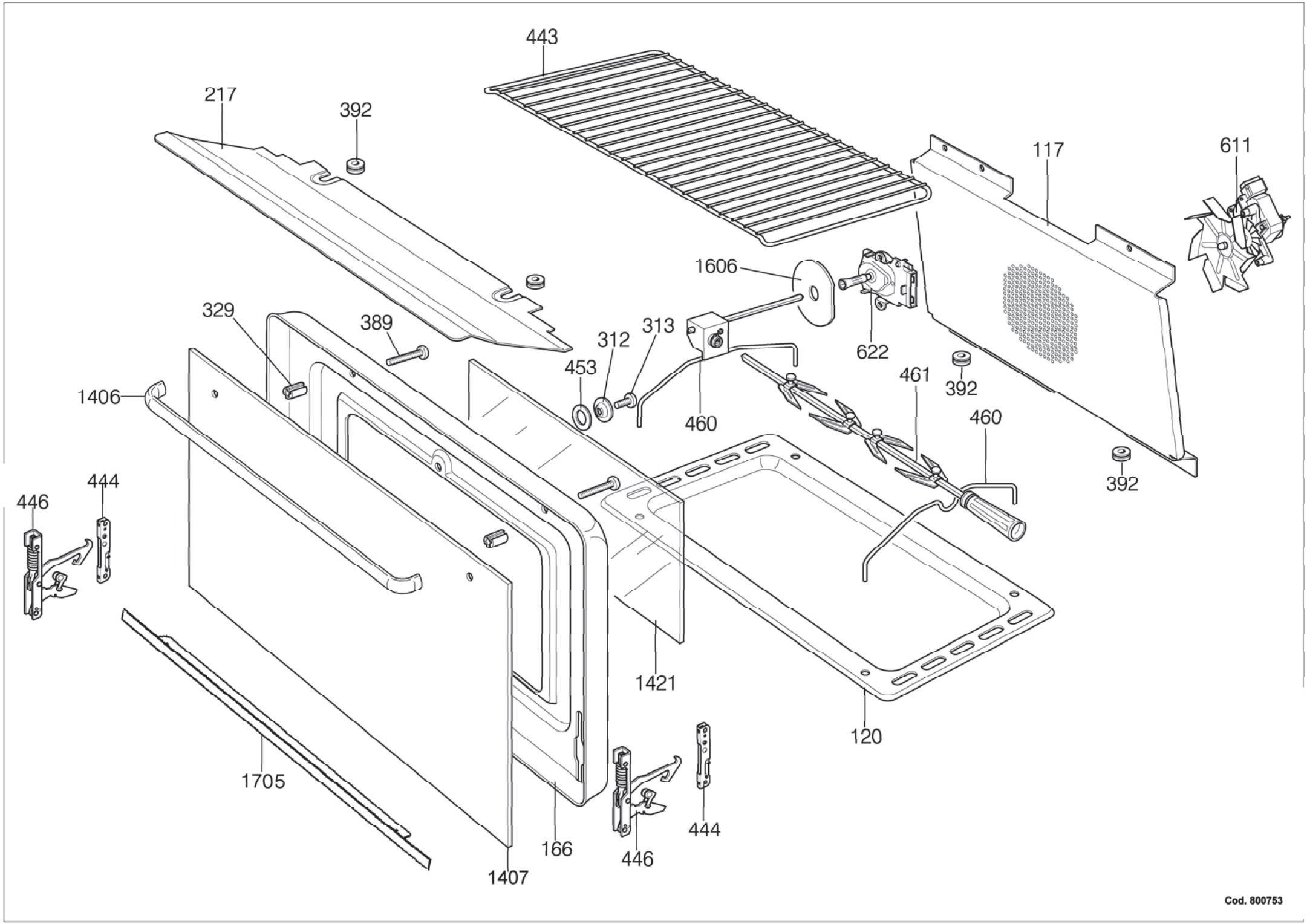
443
217
392
117
611
1606
329
389
312
313
622
453
461
392
1406
460
460
392
444
446
1421
120
1705
166
446
444
1407
Cod. 800753

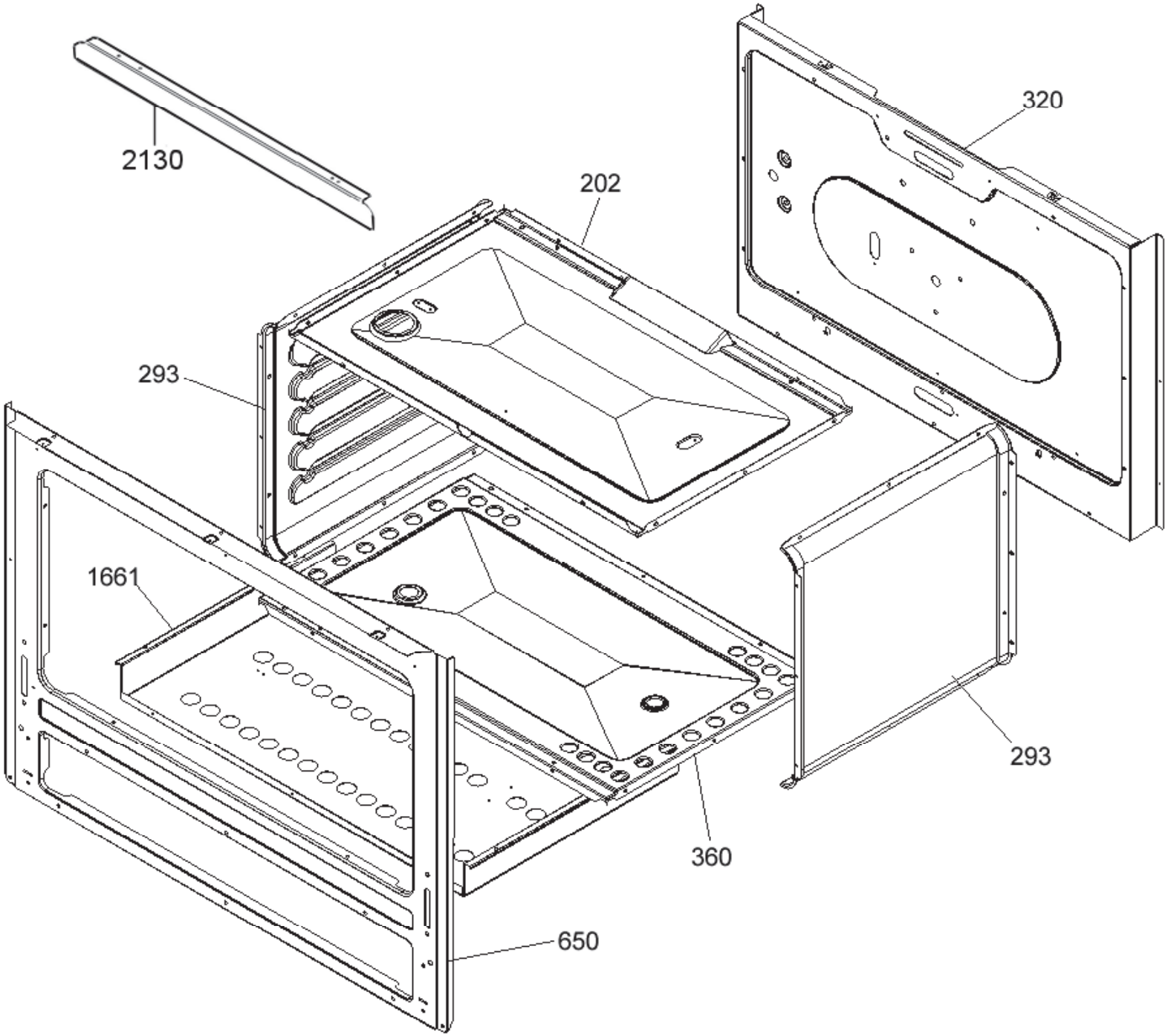

Cod. 800043

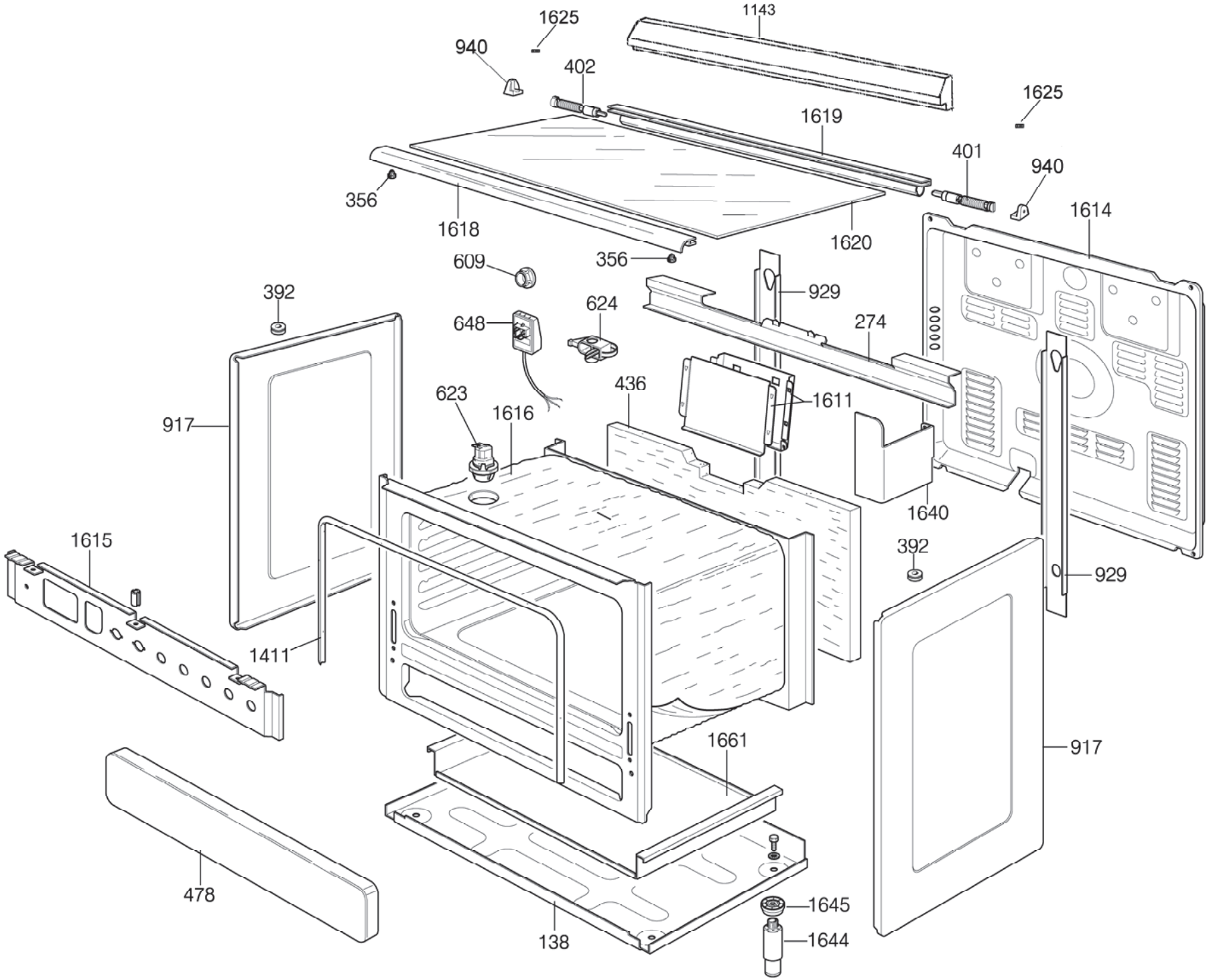
1625
1143
940
402
1625
1619
401
940
356
1618
1620
1614
609
356
929
392
624
648
274
436
623
1611
917
1616
1640
1615
392
929
1411
917
1661
478
1645
138
1644

Cod. 800035