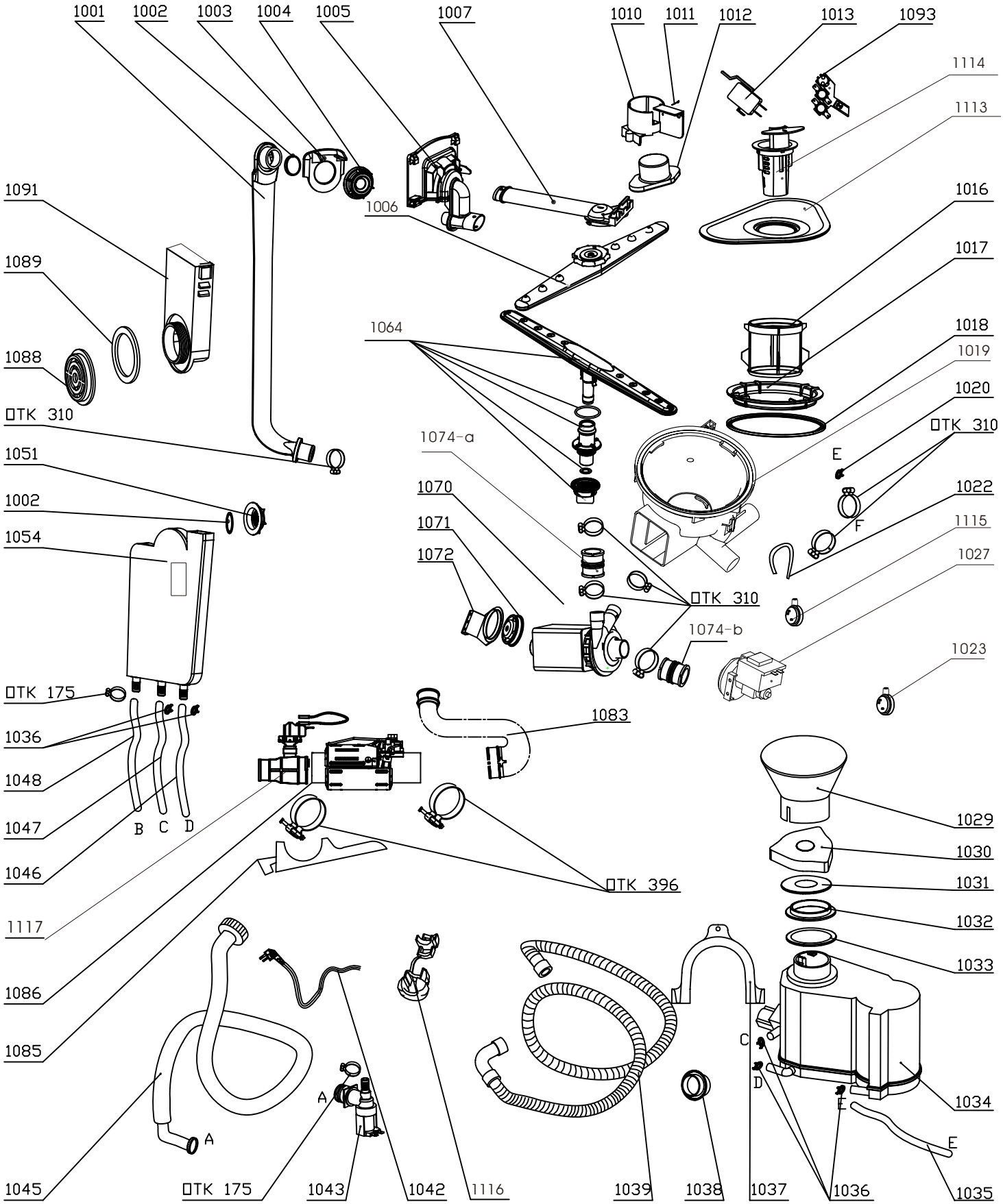
1001
1002
1003
1004
1005
1007
1010
1011
1012
1013
1093
1114
1113
1091
1006
1016
1017
1089
1064
1018
1019
1088
1020
TK 310
1074-a
TK 310
1051
E
1070
1022
1002
1071
F
1115
1054
1072
1027
TK 310
1074-b
1023
TK 175
1083
1036
1048
1029
1047
B
C
D
1030
1046
TK 396
1031
1117
1032
1033
1086
1085
C
D
1034
A
E
A
E
1045
TK 175
1043
1042
1116
1039
1038
1037
1036
1035

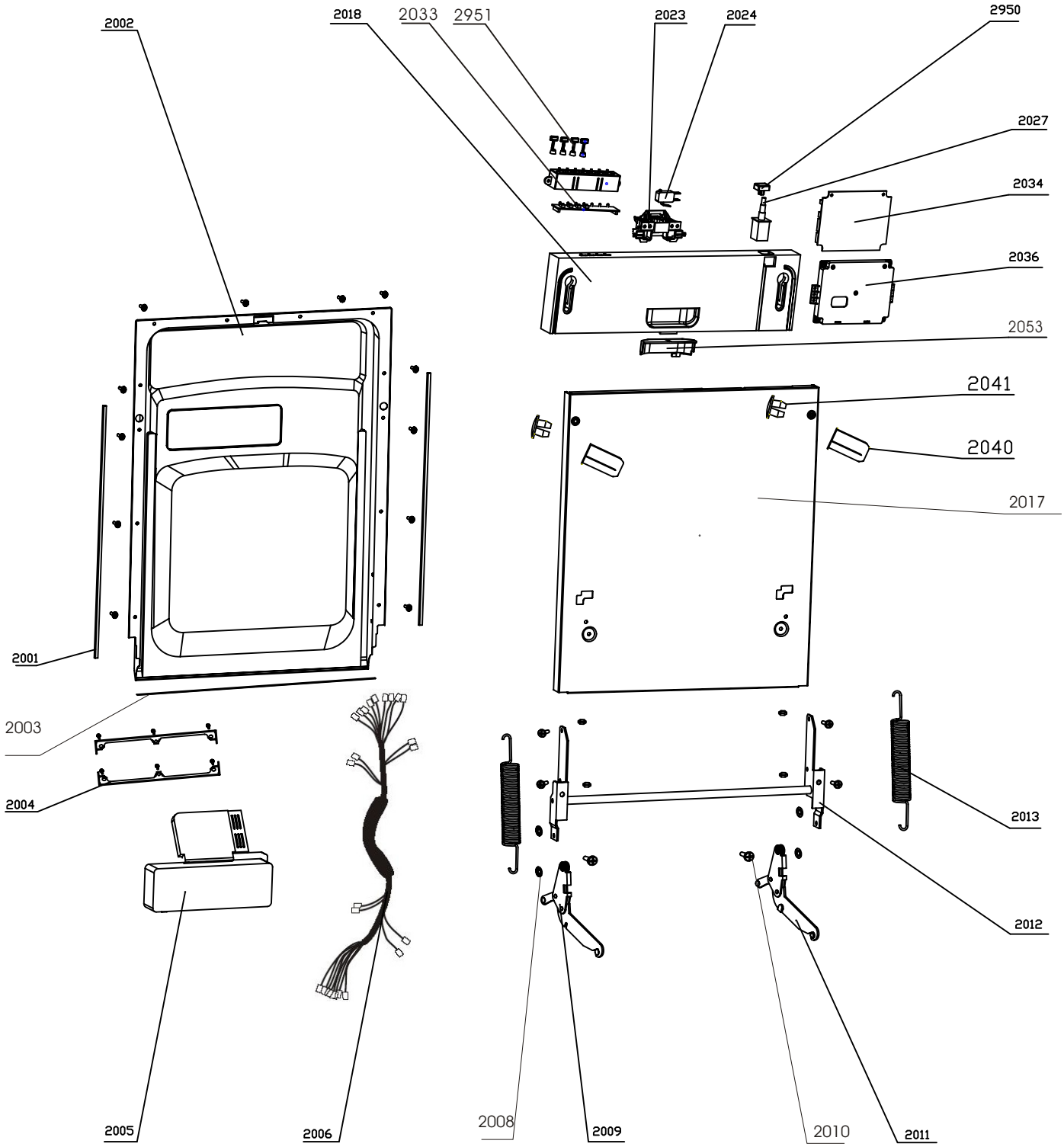
2002
2018
2033
2951
2023
2024
2950
2027
2034
2036
2053
2041
2040
2017
2001
2003
2004
2013
2012
2005
2006
2008
2009
2010
2011

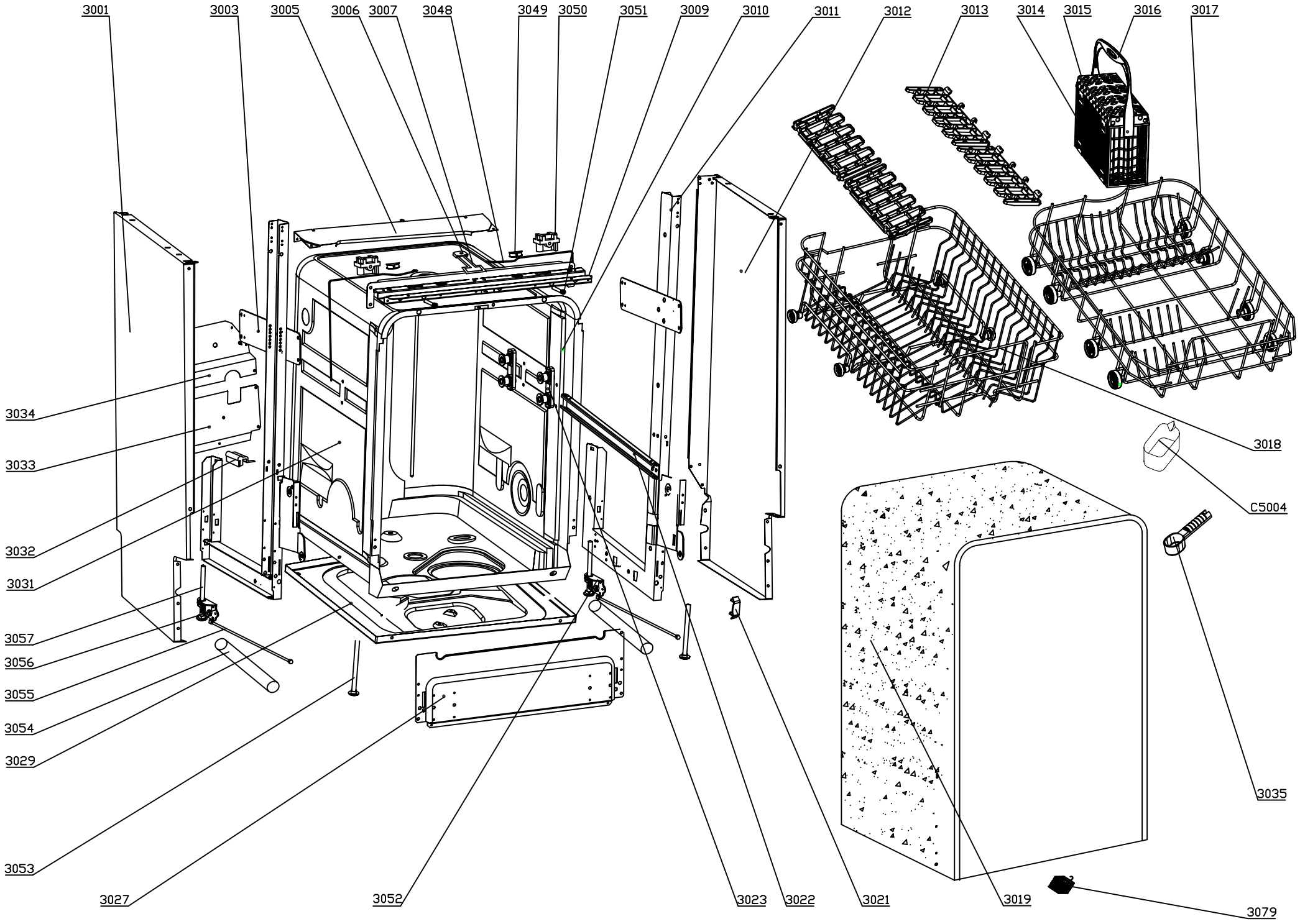
3001
3003
3005
3006
3007
3048
3049
3050
3051
3009
3010
3011
3012
3013
3014
3015
3016
3017
3018
C5004
3035
3079
3019
3021
3022
3023
3052
3027
3053
3029
3054
3055
3056
3057
3031
3032
3033
3034